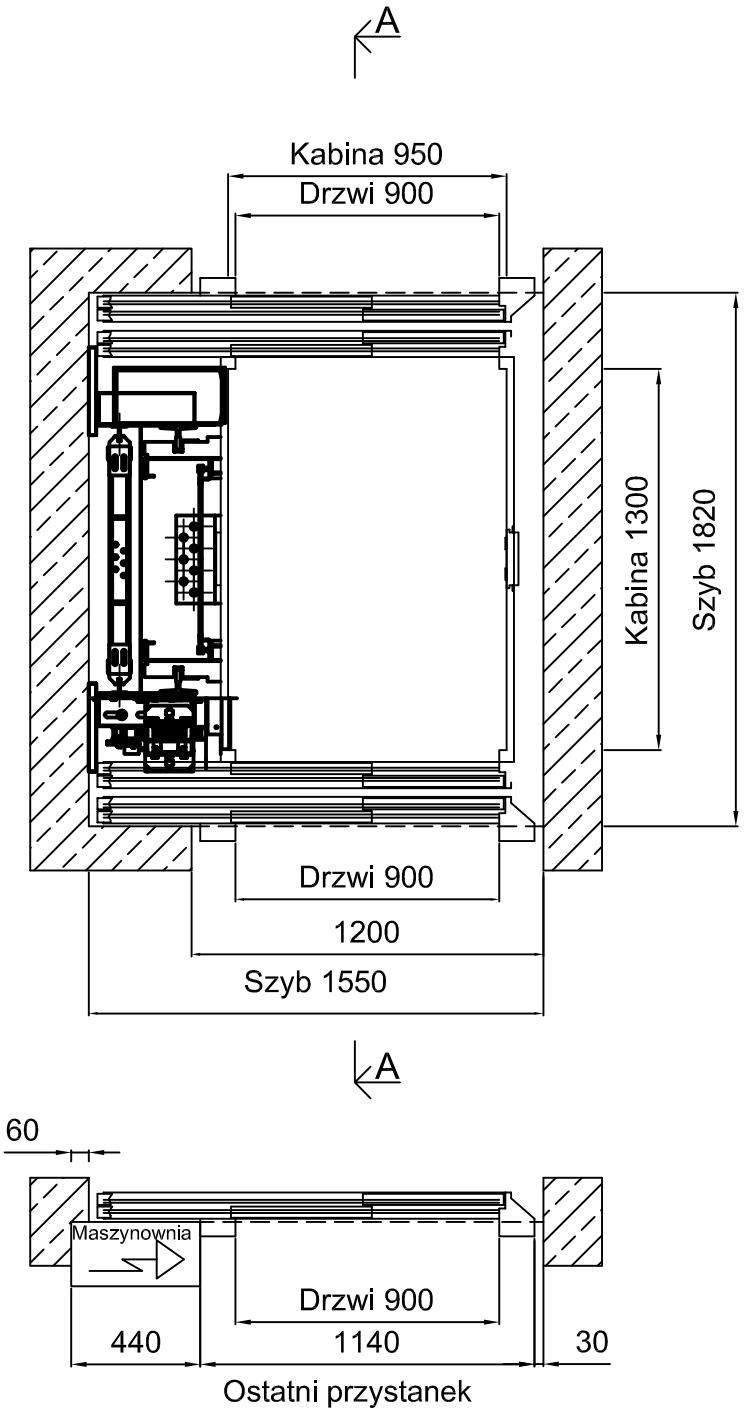

Dźwig bez maszynowni GLB-MRL 480-2 - produkcji GMV Sweden

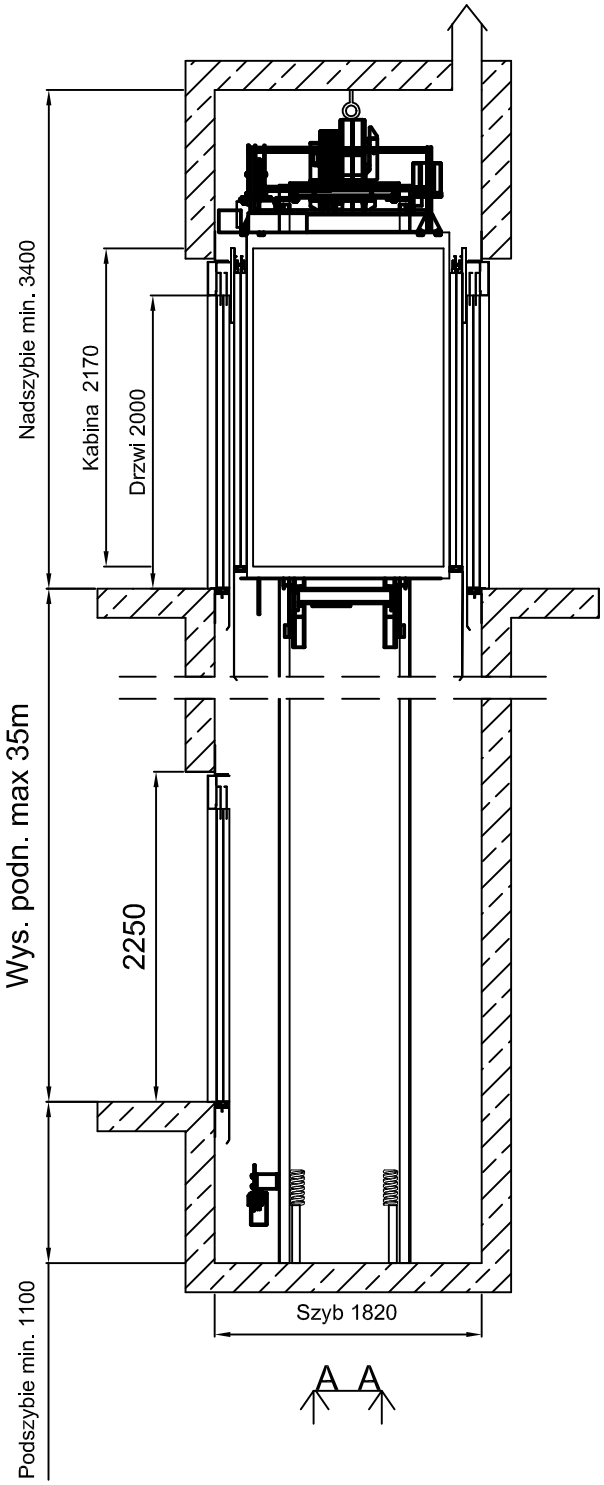

Dźwig bez maszynowni GLB-MRL 480-2 - produkcji GMV Sweden